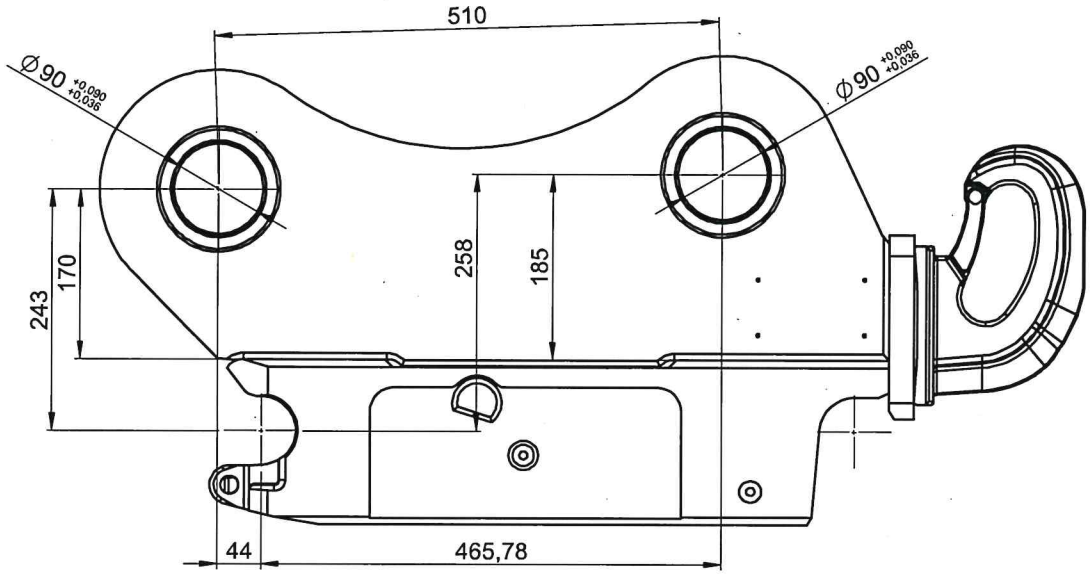

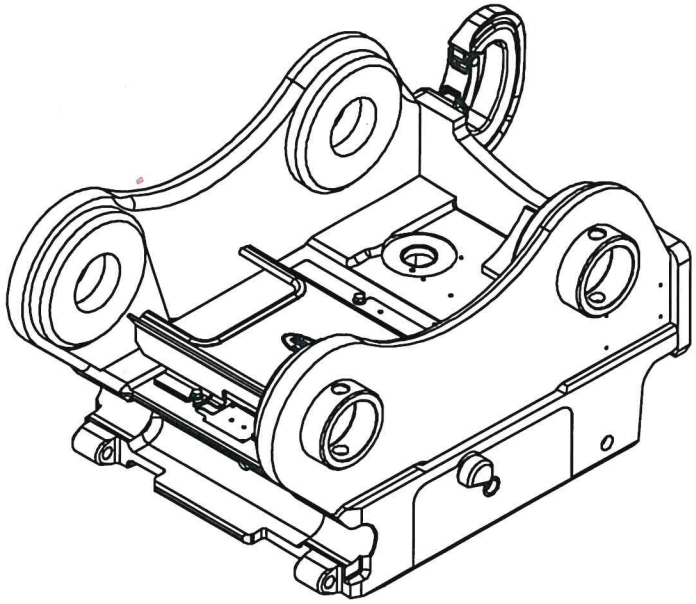

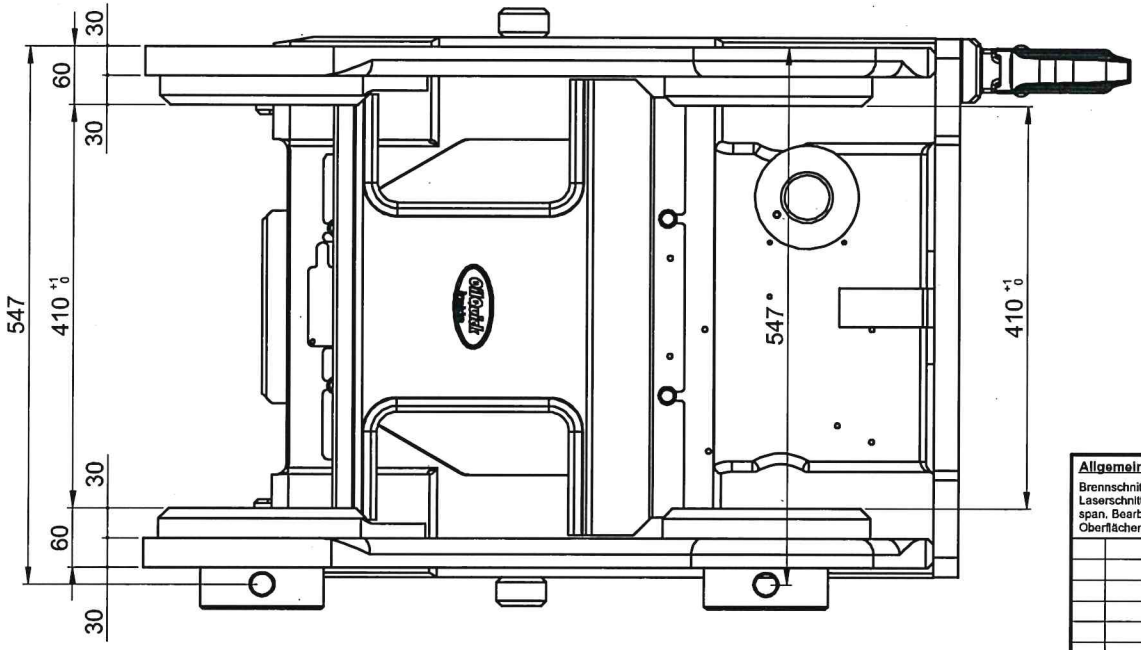

Allgemeine Toleranzen: Brennschnitt: DIN EN ISO 9013-331 Laserschnitt: DIN EN ISO 9013-111 span. Bearbeitung: DIN ISO 2768-MK Oberflächenangaben: DIN EN ISO 1302				**Schutzvermerk DIN ISO 16016** Ohne unsere vorherige Zustimmung darf diese technische Unterlage weder vervielfältigt noch Dritten zugänglich gemacht werden	ISO 128	Maßstab 1:5 unbemaßte Kanten DIN ISO 13715 -0,3 +0,8	Gewicht (kg): Werkstoff / Halbzeug
					Datum	Name	Benennung
				Erstellt	10.02.2021	Fälschle	OQ70/55 Wechsler
				Gepr.	10.02.2021	Schauer St.	
				Norm.	...	...	
				OILQUICK® Bürgermeister-Schauer-Straße 1 D-82297 Steindorf		Zeichnungsnummer 505XC30000	Blatt 1 von 15 A3
Zust.	Änderungstext	Datum	Name	Urspr. ...		Ers. f. ...	Ers. d. ...