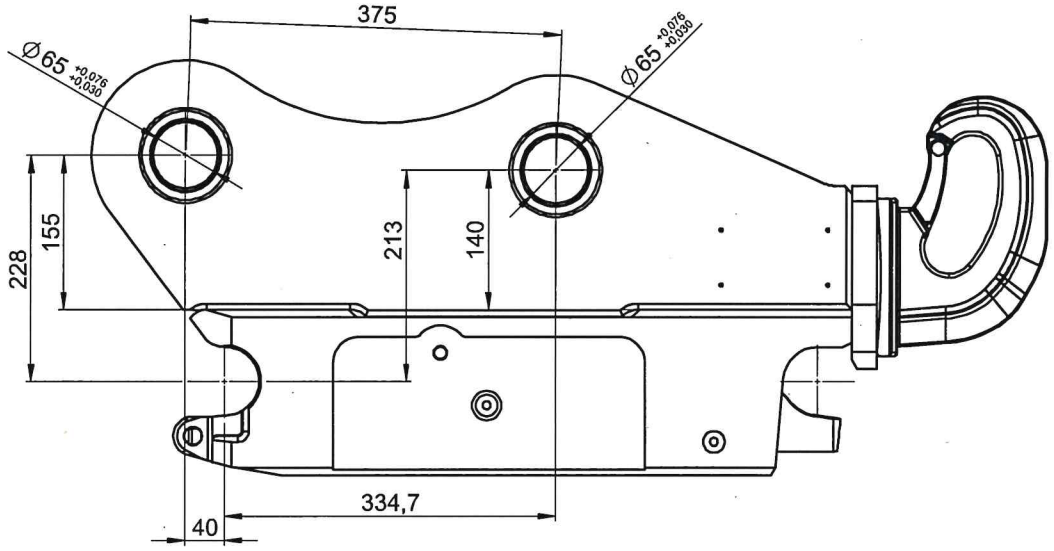

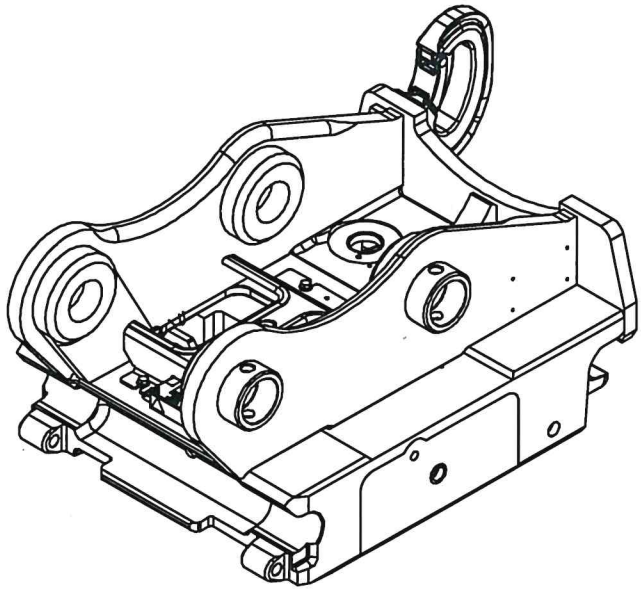

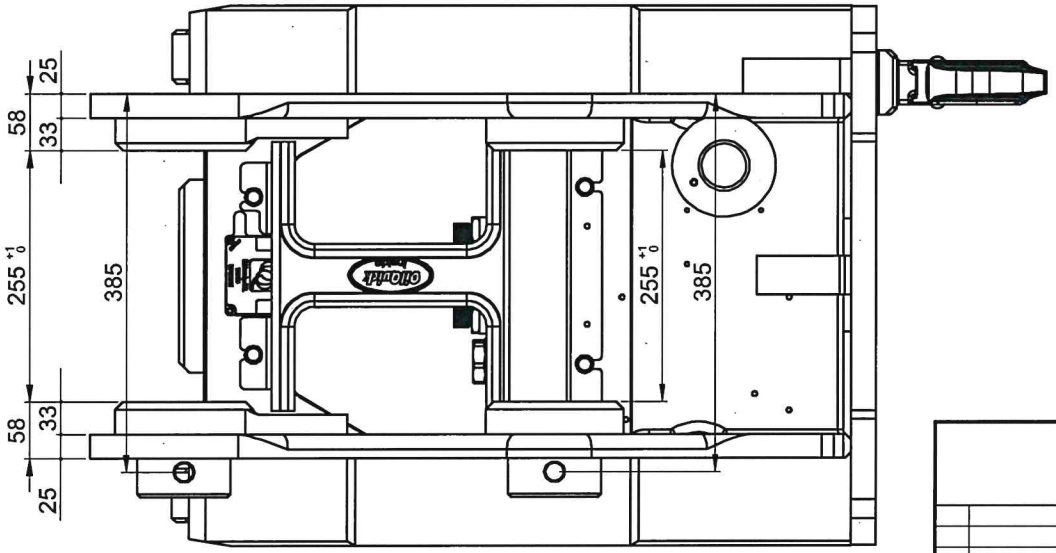

Für diese Zeichnung wird jeglicher Rechtsschutz in Anspruch genommen. Sie darf unerlaubt weder kopiert, vervielfältigt oder Dritten mitgeteilt noch anderweitig missbraucht werden und bleibt Eigentum der OilQuick Deutschland GmbH.

						ISO 128	Maßstab 1:5	Gewicht (kg): 225.63
							Freimaßtoleranz nach DIN ISO 2768-mK / Oberflächenb. nach DIN ISO 1302	Werkstoff / Halbzeug
					Datum	Name	Benennung	
				Erstellt	05.02.2020	Fälschle	OQ70/55 Aufhängungsbau	
				Gepr.	05.02.2020	Schauer St.		
				Norm.	...	...		
						OilQuick Hauptstraße 16, 82297 Steindorf Tel.: +49 08202/9618-0; Fax: -29 info@oilquick.de www.oilquick.de	Zeichnungsnummer 505XC15000	Blatt 1 von 15
01	Zeichn.Querbrü.geän.	06.03.20	FF					A3
Zust.	Änderungstext	Datum	Name	Urspr. ...			Ers. f. ...	Ers. d. ...